梁符号	FG1A
寸　法	1500～2300×5000
上端筋	8-D38(+2-D16)
	4-D38
	――
下端筋	8-D38
	8-D38
	8-D38(+2-D16)
S・T	4-D16@150
腹　筋	18-D13

梁符号	FG1
寸　法	1500～2300×5000
上端筋	8-D38(+2-D16)
	4-D38
	――
下端筋	8-D38
	8-D38
	8-D38(+2-D16)
S・T	4-D16@150
腹　筋	18-D13

柱符号	B4KC3	
寸　法	φ1400	
鉄骨	X方向	BH-1100×400×50×80
	Y方向	BT-1100×400×50×80
主　筋	12-D35	
フープ	D13@100	

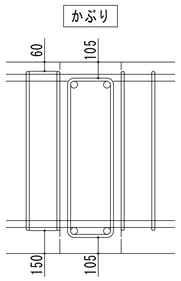

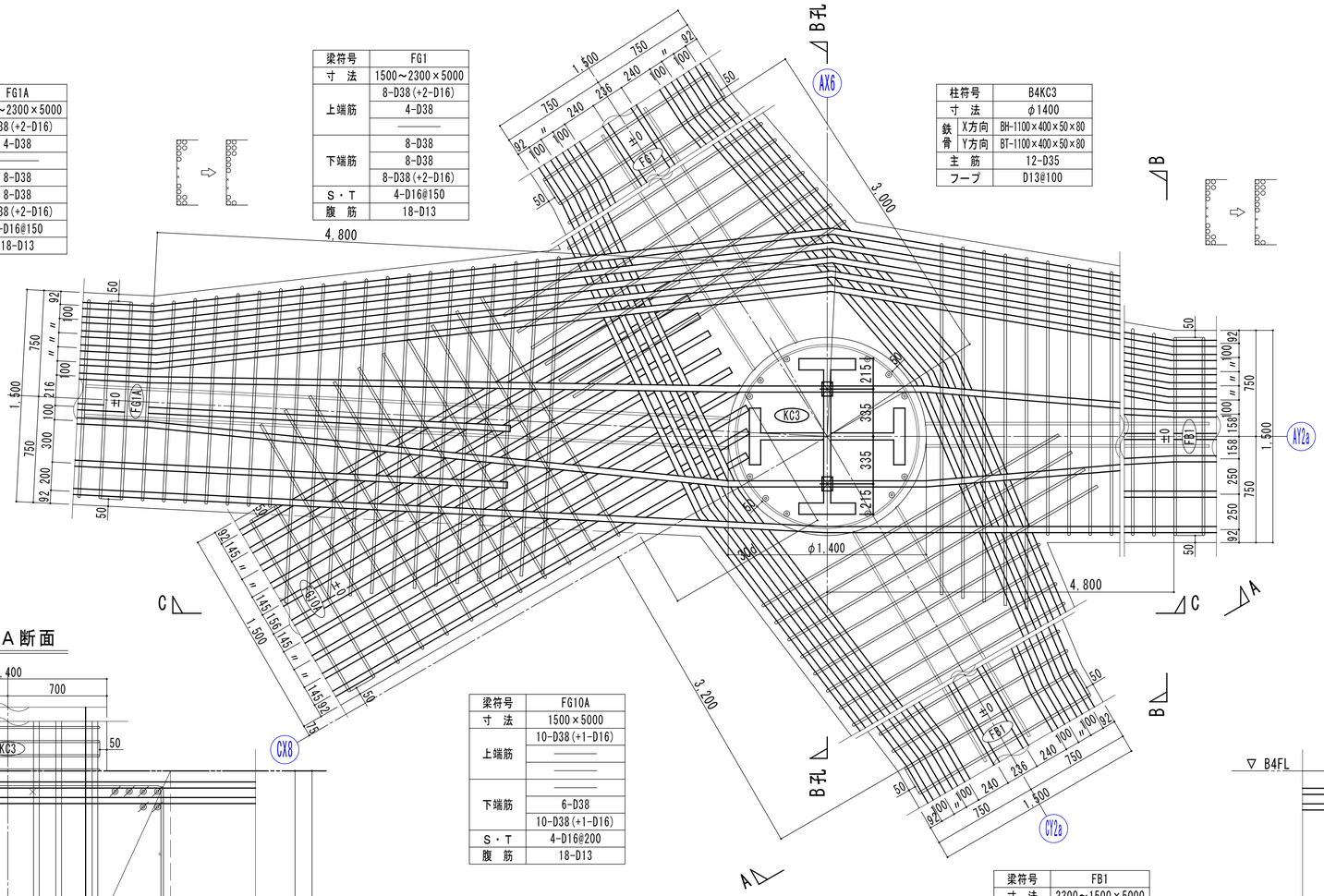

L2=30d
D38×30d=1140

梁符号	FG10A
寸　法	1500×5000
上端筋	10-D38(+1-D16)
	――
	――
	――
下端筋	6-D38
	10-D38(+1-D16)
S・T	4-D16@200
腹　筋	18-D13

梁符号	FB1
寸　法	2300～1500×5000
上端筋	8-D38(+2-D16)
	4-D38
	――
下端筋	8-D38
	8-D38
	8-D38(+2-D16)
S・T	4-D16@150
腹　筋	18-D13

主筋孔
⌀D38
(孔径 53)

A－A断面

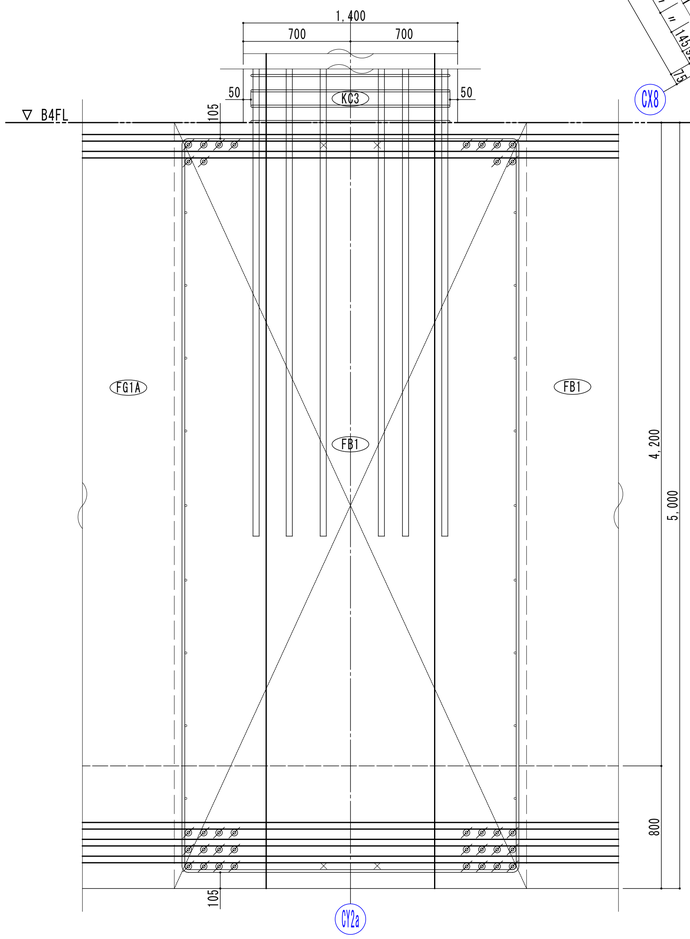

B－B断面

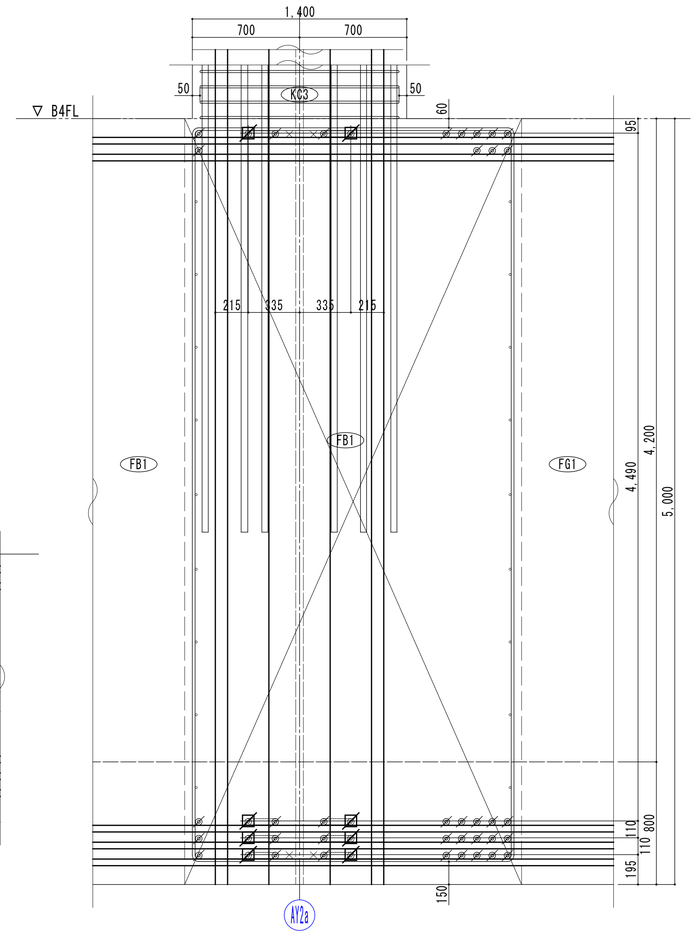

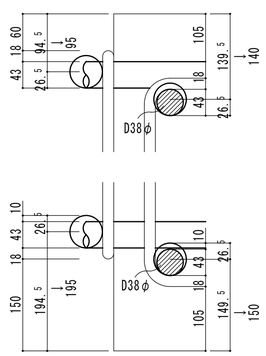

C－C断面

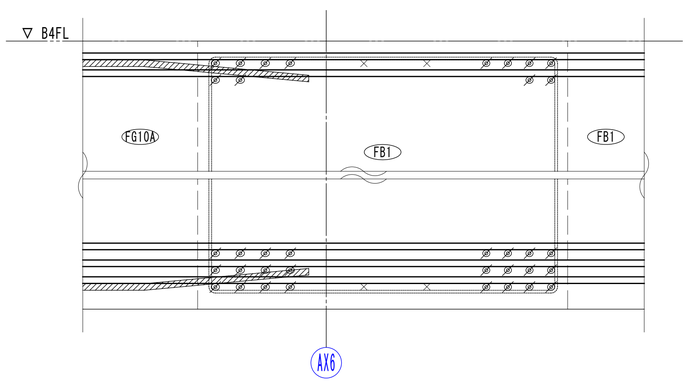

基礎梁･柱納まり図